MODULO
Module intelligent

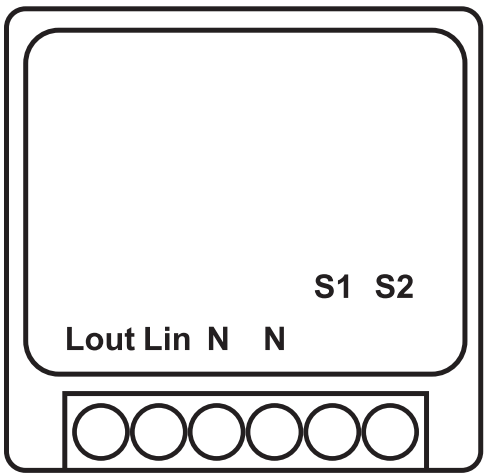

Présentation et fonctionnalités du produit

MODULO est un module ON-OFF intelligent basé sur le protocole ZigBee 3.0. MODULO peut interagir avec tous les équipements intelligents de la maison afin de réaliser des scénarios souhaités et programmés par vous en fonction de vos besoins. Il présente les avantages d'un fonctionnement simple, d'une stabilité élevée et reporte ses informations de consommation via notre application Davar Smart.

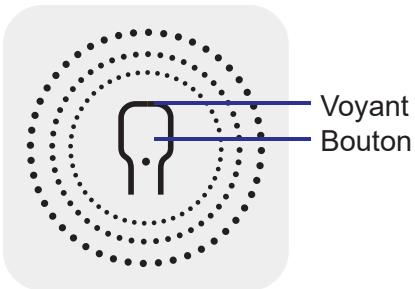

Paramètre

Entrée: AC 100-240V 50/60Hz 10A/16A max
Sortie: AC 100-240V 50/60Hz 10A/16A max
Ruban sans fil: Zigbee 3.0
Matériel: PC VO
Taille: 41x20x41mm

Mode d'emploi

(1) Commencez par l'application "Davar Smart".

DAVAR SMART

GET IT ON Google Play

Download on the App Store

(2) Enregistrer un compte Davar Smart.
(3) Vous avez un compte Davar Smart, connectez-vous simplement.

Méthode d'installation

Veuillez câbler l'appareil en fonction du marquage sur la couverture.
Principe de fonctionnement activé / désactivé:
Les appareils connectés fonctionnent / s'arrêtent à travers le fil en direct de l'alimentation / désactivation. L'appareil doit être alimenté par L et N.

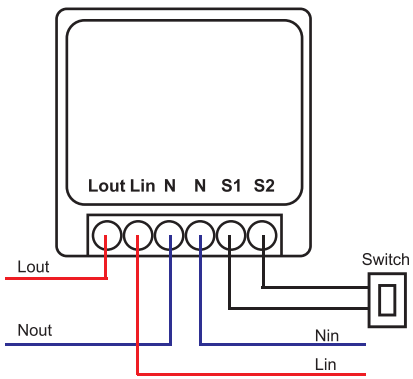

AVERTISSEMENT: S1 et S2 ne peuvent être connectés qu'aux extrémités IWO de l'interrupteur mural et ne peuvent pas être connectées à une puissance forte telle que la ligne zéro-fire.

Le schéma de câblage pour connecter l'appareil électrique.

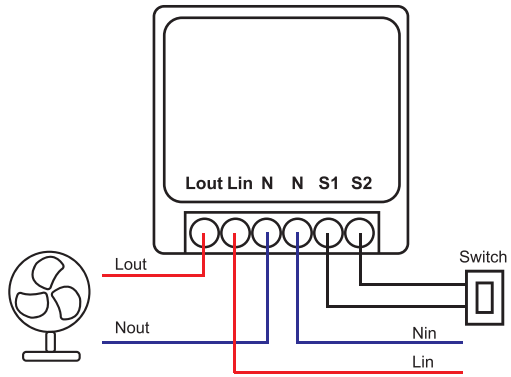

Le schéma de câblage pour connecter la lumière

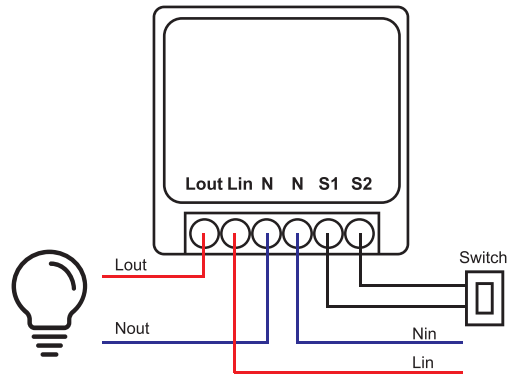

Paramètres d'accès à la méthode d'installation

Remarque: Avant d'ajouter cet appareil, vous devez ajouter HUBIS.
1 .connectez l'équipement à l'alimentation et connectez les fils en fonction du schéma de câblage.
2. De plus, appuyez sur le bouton de commutation on-Off, le voyant indicateur clignote et entre dans le mode de distribution du réseau. Après le réseau, le réseau est configuré avec succès, l'indicateur de distribution du réseau s'éteint.
3. Ouvrez l'application "DAVAR SMART", cliquez sur la connexion "+" dans le coin supérieur droit de la page d'accueil, cliquez pour ajouter un sous-appareil sur la passerelle Zigbee et sélectionnez le commutateur Zigbee Suivez les invites pour terminer l'ajout.