Module switch ZigBee

On/Off, informations de consommation,
MODULO est à votre écoute et applique vos ordres



Pilotage par SmartApp

Contrôlez votre intérieur de n'importe où, n'importe quand.



Les équipements ZigBee ne peuvent fonctionner sans passerelle

Modernisez vos équipements traditionnels

Avec MODULO, transformez vos équipements traditionnels en appareils connecté et communiquant. Compatible avec de nombreux standards



EU



US



FR

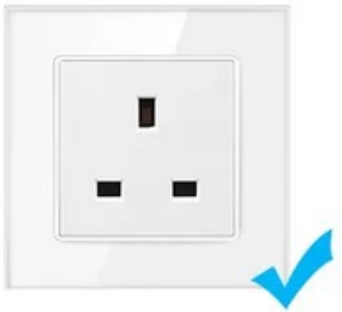

UK



Interrupteur classique



Interrupteur classique



Interrupteur classique



Bouton ON/OFF

(Type B non supporté)

NON SUPPORTES



Interrupteur statique



Interrupteur tactile

Compatible avec plusieurs pots

Encombrement minimum 40x40



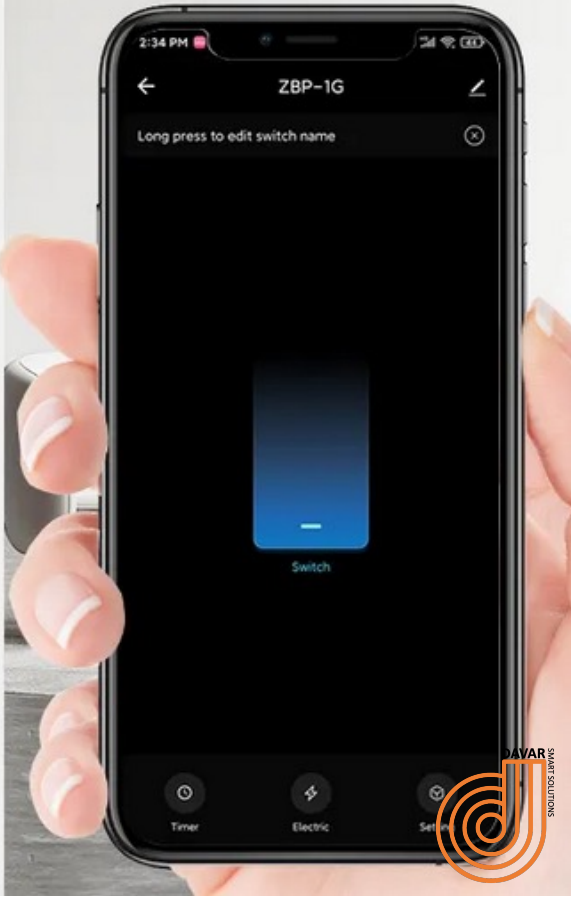



70*76mm



80*80mm



66*102mm

Informations de consommation

Votre consommation n’a plus aucun secret pour vous. Une gestion plus précise vous permet de faire des économies d’énergie

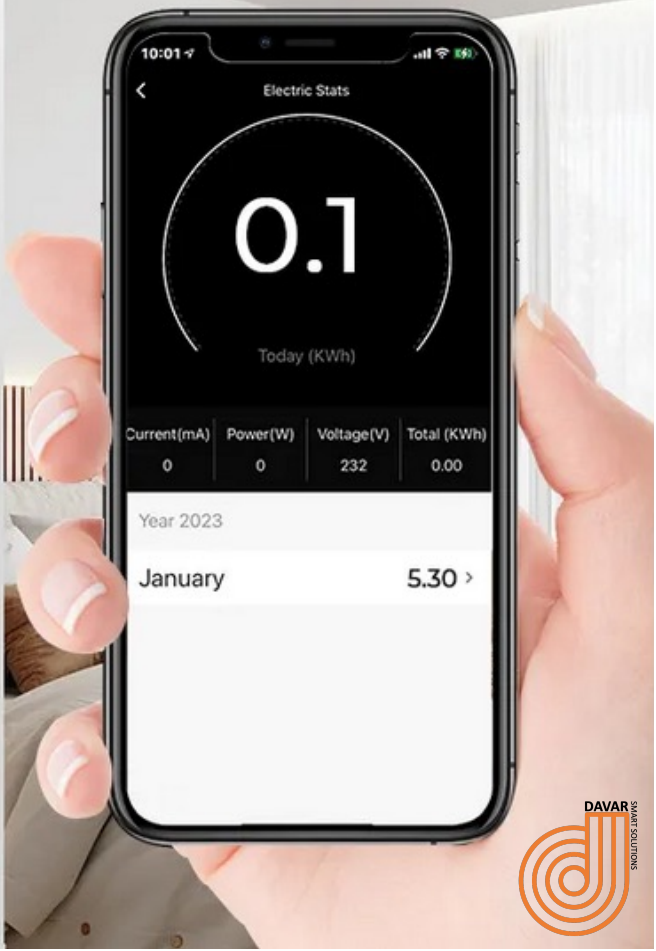

Fonction Contrôle de Groupes

Créez et contrôlez différents groupes dans
les pièces de la maison



Paramètres Produit

Type A

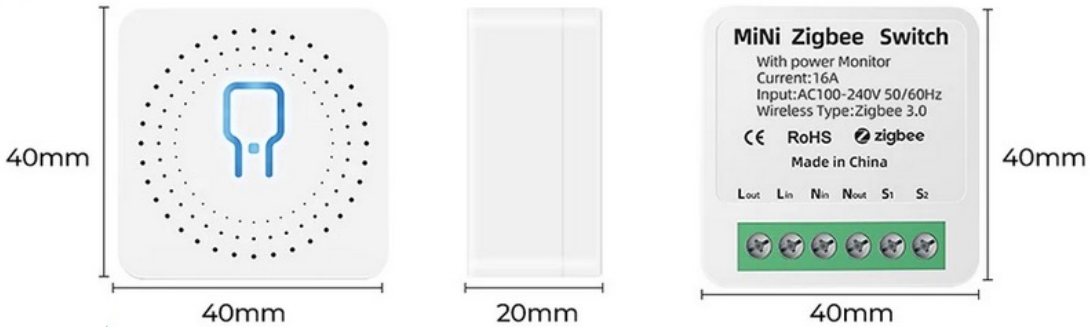

Courant	16A
Informations consommation	✓
Compatible majorité des interrupteurs	✓
Interactions possibles IFTTT	✓
Alarme Offline	✓
Statut	✓
Programmation Horaire	✓
Fonction groupes	✓

DAVAR SMART SOLUTIONS

Conseils d’installation

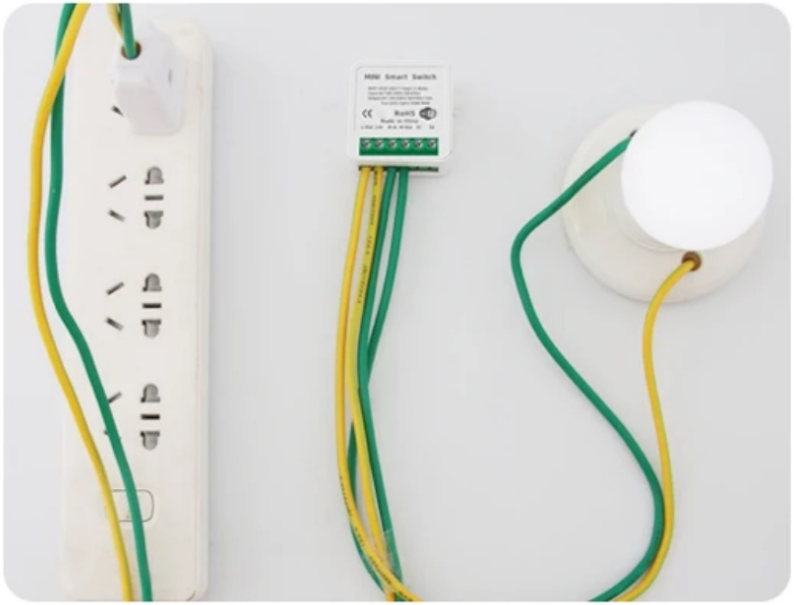

Première méthode

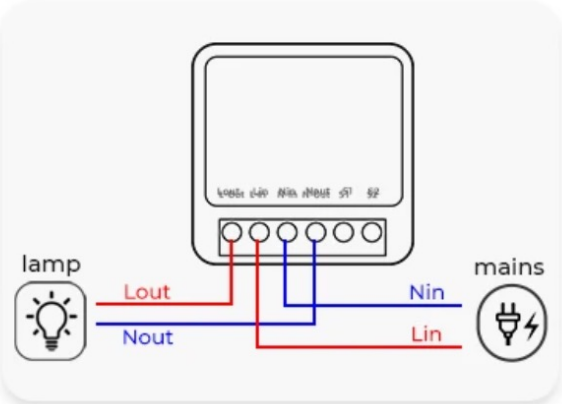

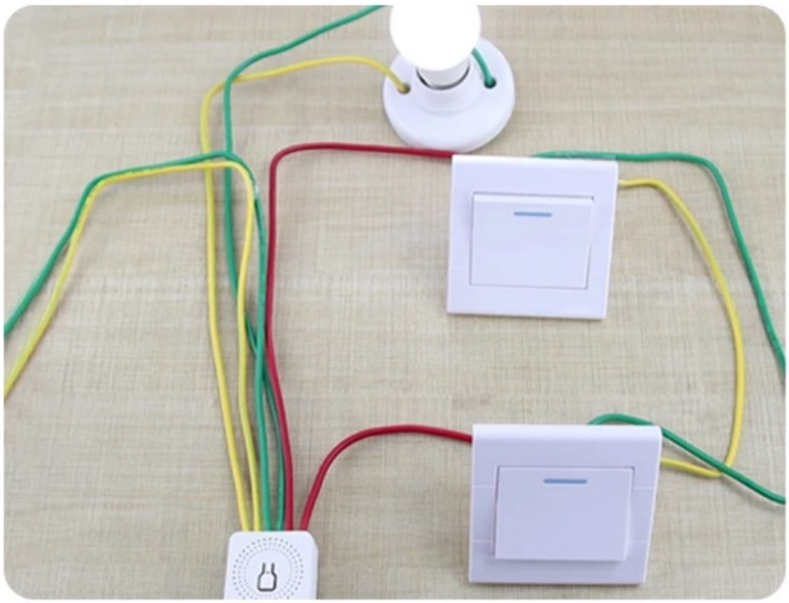

Deuxième méthode

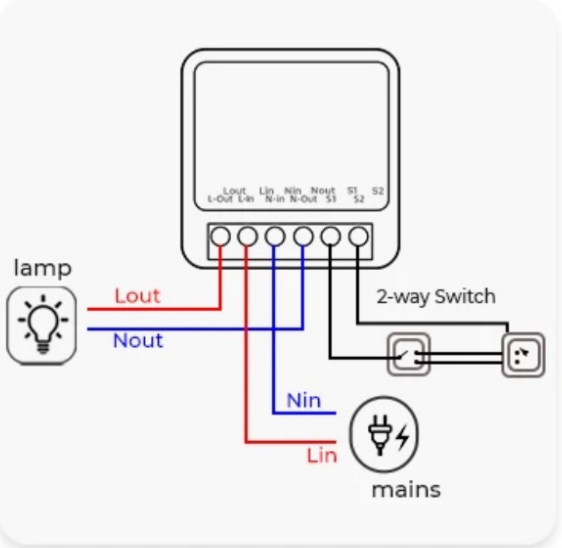

Troisième méthode

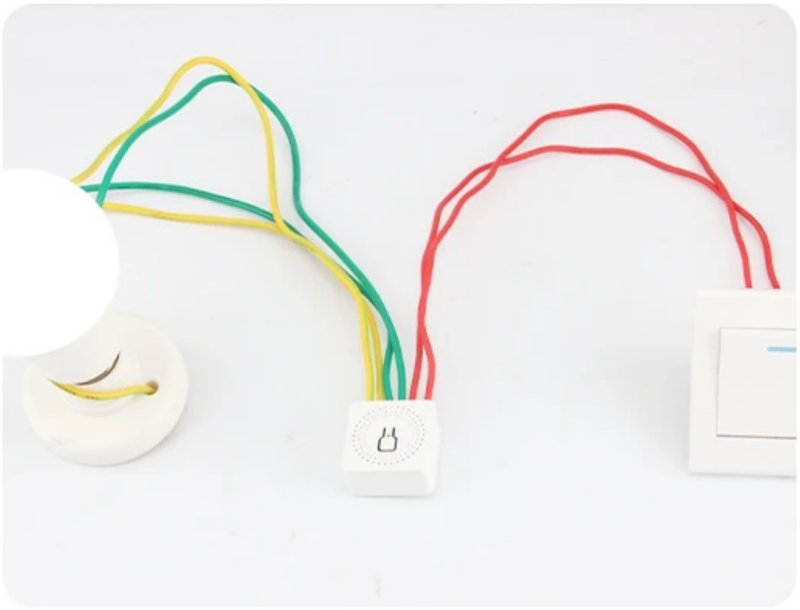

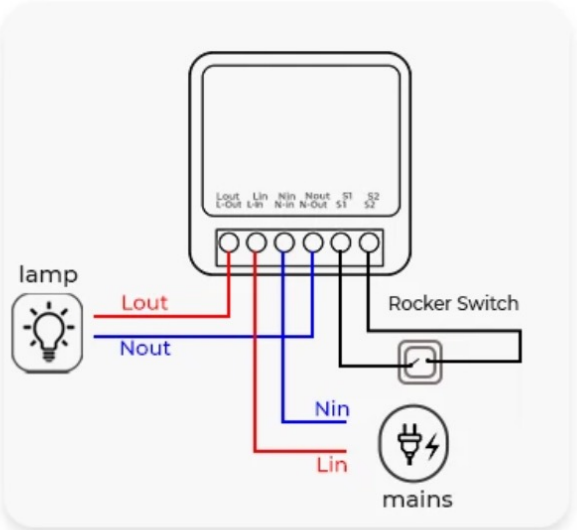

Caractéristiques principales:

CONTRÔLE PAR APP
Téléchargez notre application SmartApp sur votre téléphone et/ou votre tablette pour contrôler l'ensemble de votre installation n'importe où/n'importe quand.

FONCTION INFORMATION DE CONSOMMATION
Consultez les rapports de consommation d'énergie afin d'améliorer votre connaissance de votre installation. Savoir quels appareils consomment le plus pour économiser sur les factures d'énergie et d'électricité.

ZiBee + BLUETOOTH
Connectez-vous au réseau plus rapidement. La vitesse de connexion est 2 fois plus rapide que ZigBee seul. De plus, en cas de coupure réseau, prenez la main sur votre équipement de manière locale, en BlueTooth.

EMCOMBREMENT MINIMAL
MODULO est plus petit et plus pratique, facile à installer, il se loge dans le pot électrique de votre équipement. Son faible encombrement garantit une intégration discrète et universelle.

INTERACTIONS AVEC D'AUTRES EQUIPEMENTS
MODULO assure la liaison entre les appareils ZigBee, vos équipements électriques et la passerelle. Créez et déclenchez automatiquement des scénarios intelligents.

PROGRAMMATION TEMPORELLE
Décidez des jours et heures auxquels vous souhaitez interagir avec vos équipements.

FONCTION DE CONTRÔLE DE GROUPES
Créez et contrôlez différents groupes dans les pièces de la maison.

PUISSANCE 16A
Grâce à sa puissance de 16A, MODULO est adapté à la plupart des appareils de la maison.

MODULO – Modules électriques switch. On/Off/Monitoring/IFTTT

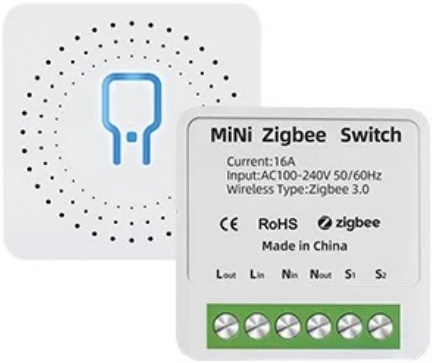

MODULO
DV-TDQ012W-
ZIG-16A-POW

MODULO répond aux fonctionnalités de la classe A de la norme NF EN ISO 52120-1 pour les bâtiments résidentiels. Il répond aux normes NF EN 12098-1 et NF EN 12098-3 pour son éligibilité aux Certificats d'économies d'énergie.

Caractéristiques	
Température fonctionnelle	-10 °C ~ 50 °C
WiFi Standard	2.4GHz 802.11 b/g/n
Protocoles	ZigBee 3.0 / BT
Courant de Charge Max	16A
Tension d'entrée	100-240V 50/60Hz
Puissance de transmission	10db
Humidité fonctionnelle	≤ 95% (sans condensation)
Application	SmartApp
Dimensions	42mm*42mm*20mm

DAVAR SMART SOLUTIONS

DAVAR LTD
company number: 123818
Eurotowers, Gibraltar ,
GX11 1AA, Gibraltar

Tel: :
Mail : aitah@davar-smart.com
www.davar-smart.com