zigbee Boutons tactiles

Thermostat ZigBee Intelligent

Chauffage au sol, Hydraulique, Electrique ou Gaz



DAVAR SMART SOLUTIONS

Thermostat ZigBee Intelligent



zigbee

Nécessite l’utilisation d’une passerelle ZigBee

DAVAR SMART SOLUTIONS

Pilotage par SmartApp

Contrôlez votre intérieur de n’importe où, n’importe quand



DAVAR SMART SOLUTIONS



Programmation Hebdomadaire

5+2 / 6+1 / 7 jours par semaine
6 périodes par jour possibles
Programmation horaire de la température

Contrôle précis de la température, pour plus de confort

0.5~10°C

Unité de variation de la température

0.5°C

Précision du réglage de la température



DAVAR SMART SOLUTIONS

Verrouillage Enfants

La fonction de verrouillage enfants évite
l’utilisation accidentelle



Fonction Contrôle de Groupes

Créez et contrôlez différents groupes dans les pièces de la maison

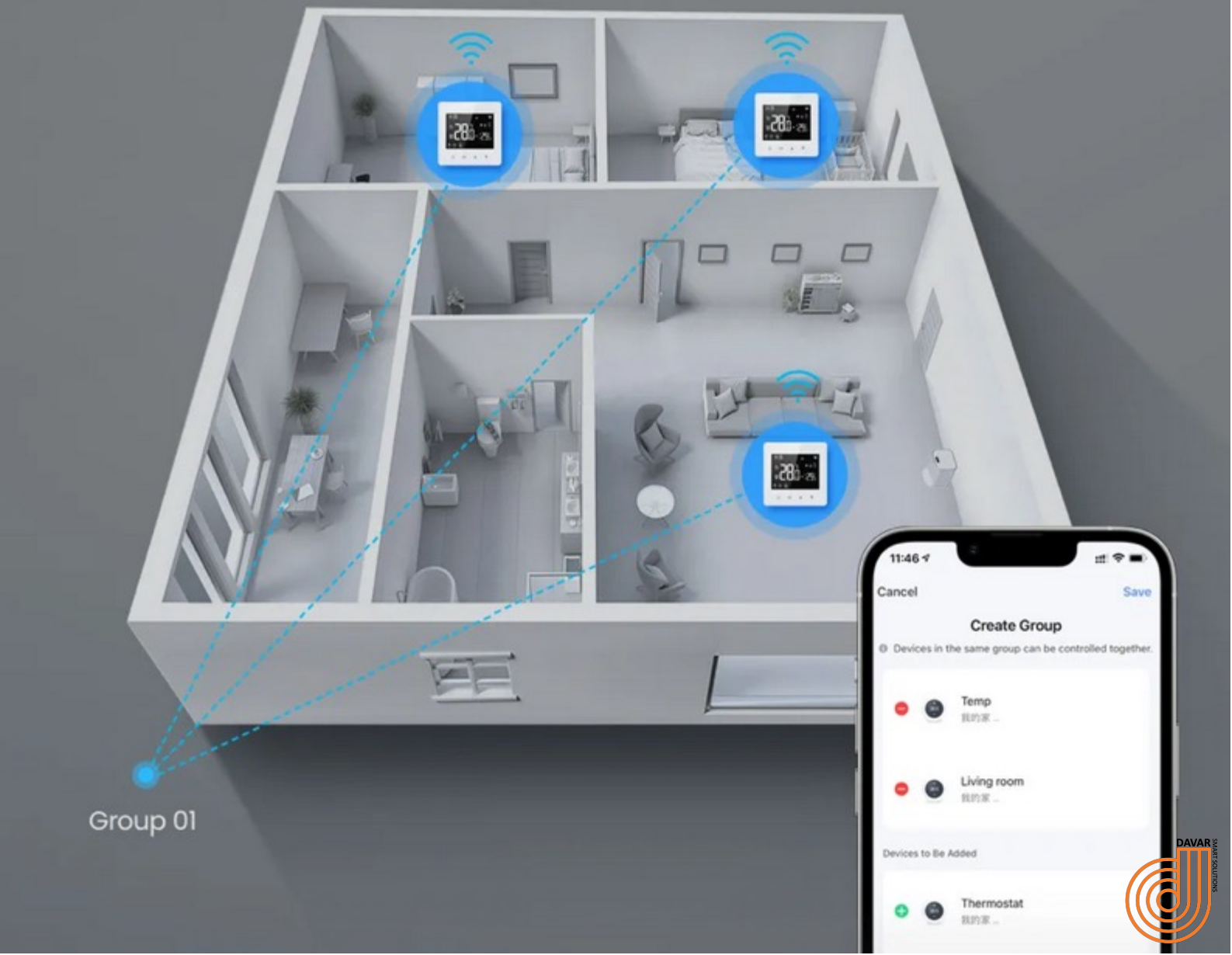

Paramètres Produit

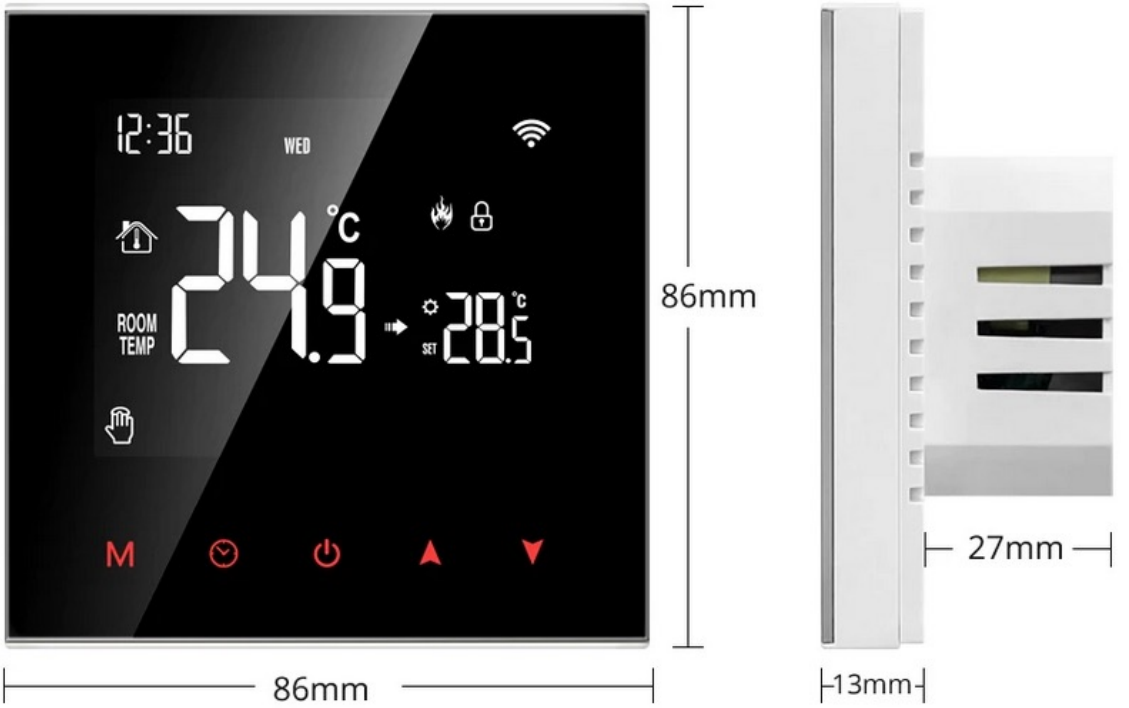

INCLUS DANS LE COLIS	 Thermostat	 Carton	 instructions	 Vis *2	 Sonde externe
Plancher chauffant électrique 16A	✓	✓	✓	✓	✓
Chaudière GAZ 3A	✓	✓	✓	✓	✗
Chaudière Hydraulique 3A	✓	✓	✓	✓	✗

DAVAR SMART SOLUTIONS

Instructions d’Installation

Plancher chauffant électrique 16A

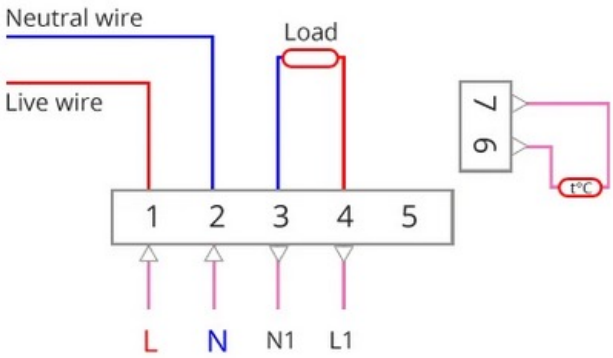

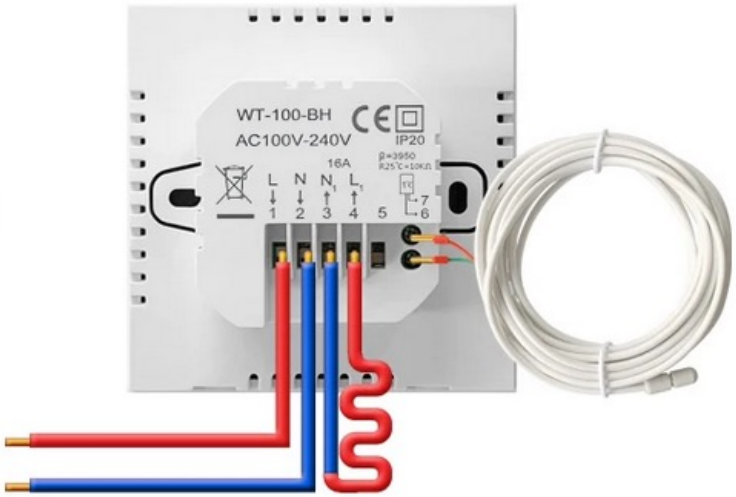

Chaudière à Gaz ou Hydraulique 3A

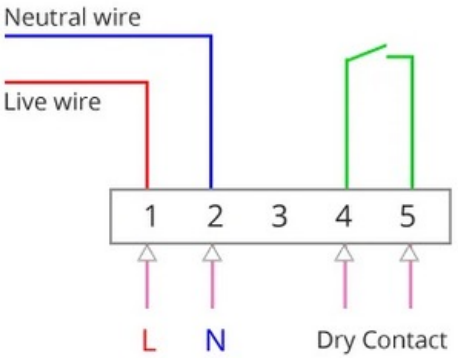

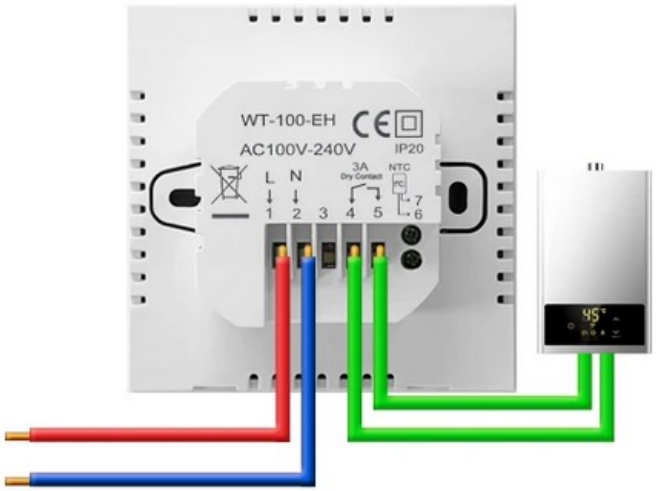

Instructions d’Installation

Chauffage Hydraulique 3A

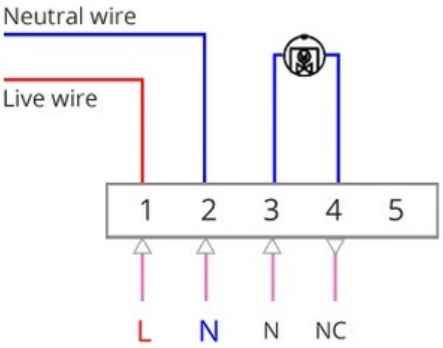

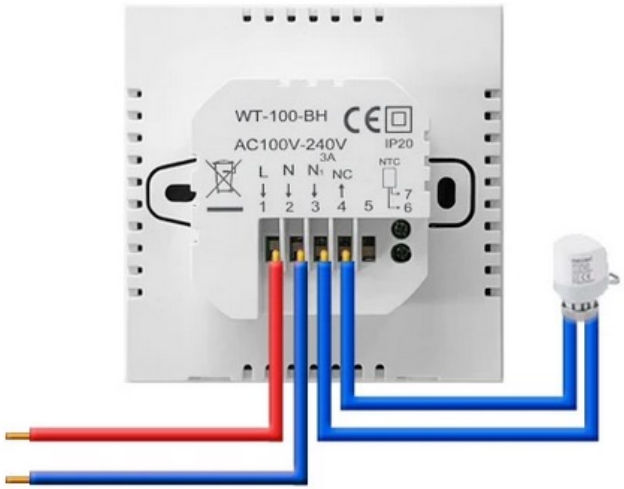

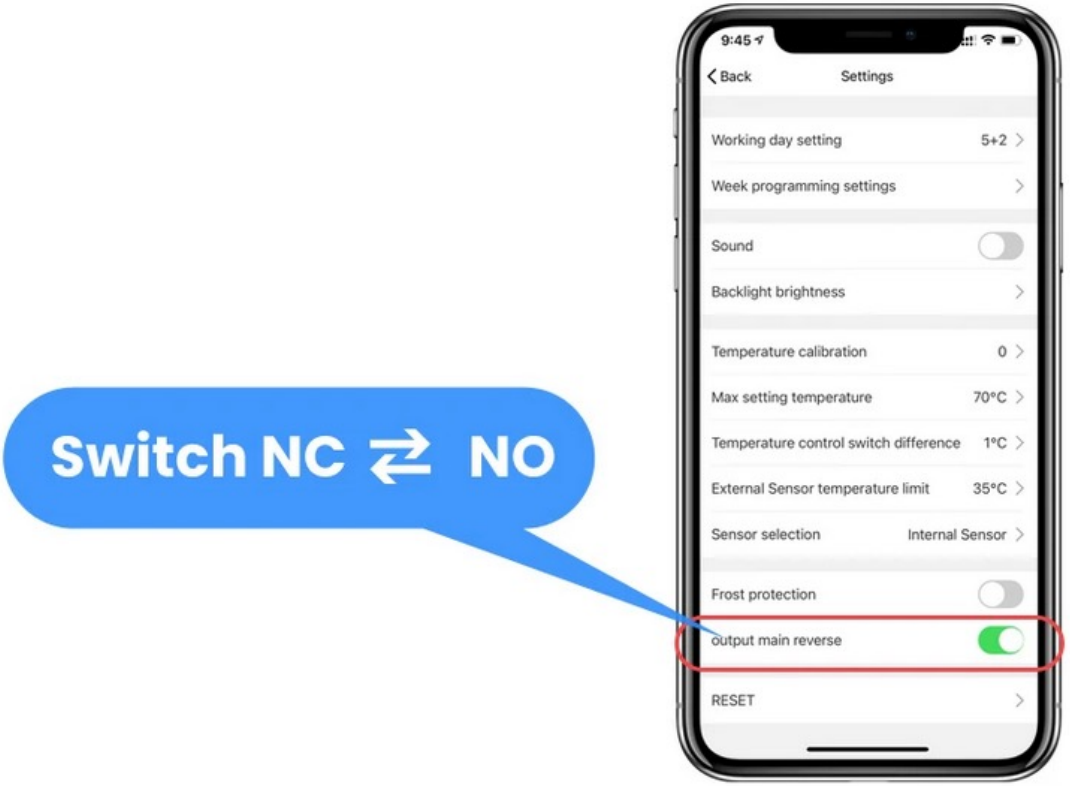

DAVAR SMART SOLUTIONS

Caractéristiques principales:

ZigBee/WiFi
Existe en WiFi et en ZigBee. Merci de préciser à la commande

CONTRÔLE PHYSIQUE ET PAR APP
Via SmartApp ou en local, pilotez votre chauffage de votre maison ou de n'importe où dans le monde.

PROGRAMMATION HEBDOMADAIRE
5 + 2 / 6 + 1 / 7 jours programmables par semaine, la température peut être réglée pour 6 périodes de temps les jours de la semaine et 2 périodes de temps le week-end.

LUMINOSITE DU RETROECLAIRAGE REGLABLE
Luminosité de rétroéclairage de l'écran à 3 niveaux de réglage, le rétroéclairage peut également être désactivé, offrant un environnement de sommeil agréable

PRECISION DE LA TEMPERATURE
Contrôlez avec précision votre température ambiante.

PLUSIEURS MODES DISPONIBLES
Appuyez sur la touche «M» pour changer de mode entre automatique et manuel. En mode automatique, appuyez sur la touche haut ou bas pour contrôler la température manuellement et le thermostat revient au mode automatique dans la période programmée suivante.

INTERACTIONS AVEC D'AUTRES EQUIPEMENTS
THERMUS 2 peut être relié à d'autres appareils intelligents de votre maison pour créer un thème intelligent comme le mode quitter la maison, le mode retour à la maison, le mode dîner, le mode veille, etc.

FONCTION DE CONTRÔLE DE « GROUPES »
Créez et gérez des groupes de pièces et/ou d'équipements.

VEROUILLAGE ENFANTS
La fonction de verrouillage est conçue pour éviter un fonctionnement involontaire

THERMUS 2 – Thermostat intelligent
Boutons tactiles · Design miroir/fonctionne pour planchers chauffants électriques, chaudière hydraulique et à gaz .



THERMUS 2
DV-ZWT100

THERMUS 2 répond aux fonctionnalités de la classe A de la norme NF EN ISO 52120-1 pour les bâtiments résidentiels. Il répond aux normes NF EN 12098-1 et NF EN 12098-3 pour son éligibilité aux Certificats d'économies d'énergie.

CARACTERISTIQUES	
Matériel	PC anti-inflammable
Réglage de température	5-95 ℃
Précision de la température	± 0.5 ℃
Taille	86*86*40mm / 3.4*3.4*1.6in
Tension	110-230V AC,50/60HZ
Max. Charge actuelle	16A/3A
Application	SmartApp
Protocole	Zigbee/Wi-Fi deux versions

DAVAR SMART SOLUTIONS
DAVAR LTD
company number: 123818
Eurotowers, Gibraltar ,
GX11 1AA, Gibraltar

Tel: :
Mail : aitah@davar-smart.com
www.davar-smart.com