Capteur de mouvement infrarouge (PIR)

« L'œil » de votre environnement



PIROS
DV-ZMS01-PM

zigbee

DAVAR SMART SOLUTIONS

Présentation Produit

PIROS détecte les mouvements d'objets vivants humains ou animaux dans l'environnement par infrarouge.
Combiné à d'autres équipements et à Davar Smart, il est conçu pour réaliser des scènes intelligentes

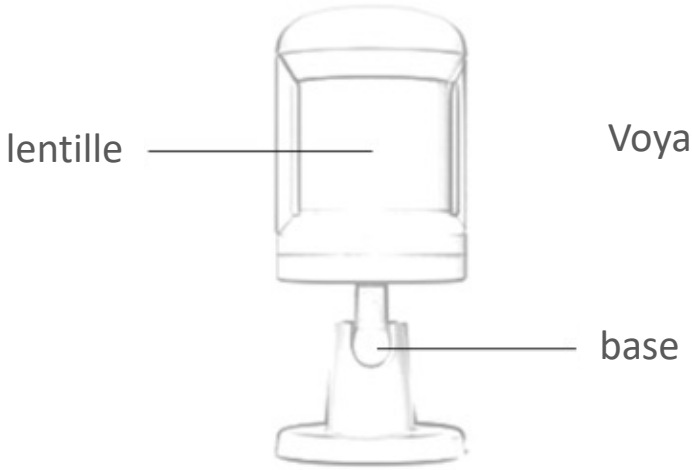

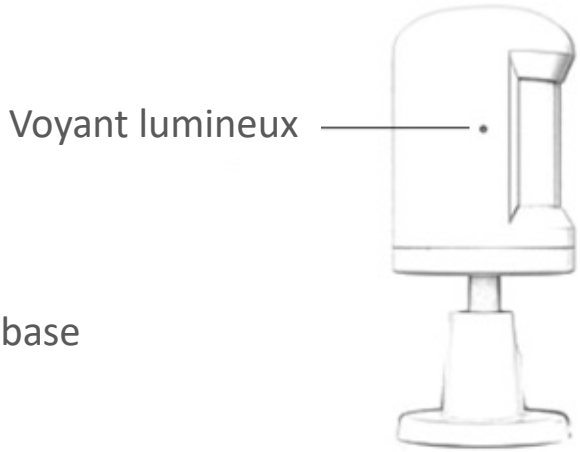

Capteur de mouvement infrarouge (PIR)



Routeur Wifi



Contrôle Vocal





Contrôle par App

De n’importe où / n’importe quand

3.0

L’utilisation d’une passerelle ZigBee est indispensable



PIROS
DV-ZMS01-PM

Pilotage par Davar Smart

Contrôlez votre intérieur de n’importe où, n’importe quand.



Détection de présence et automatisation

Couplé à d’autres équipements,
PIROS permet toutes sortes d’automatisations.
Exemple: Déclencher un climatiseur uniquement en cas de présence humaine ou encore une lumière en cas de passage.



Détection sans angles morts

Installation compacte et pratique
distance de détection jusqu'à 7 mètres à 150°.



Installation simplifiée, par bande adhésive.

De petite taille et équipé d'une base rotative à 360° et d’une bande adhésive, PIROS peut être installé n’importe où très facilement.
Retirez la protection de la bande adhésive et installez-le.

Méthode 1
Avec sa base, PIROS peut pivoter à 360°

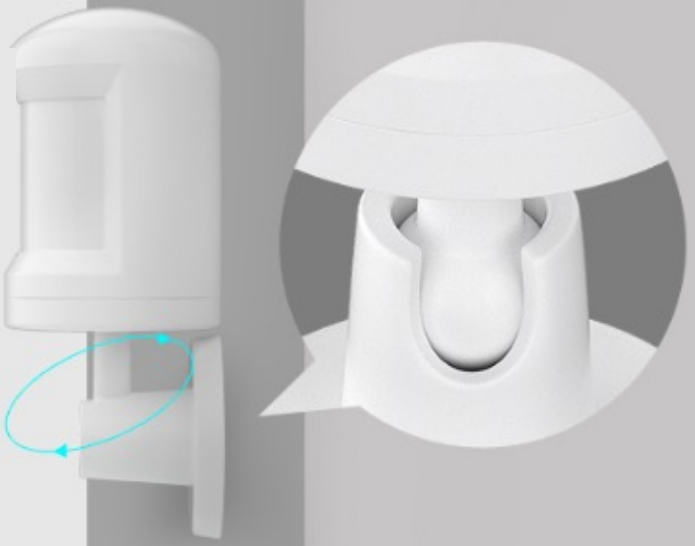

Méthode 2
Retirez la tête directionnelle et posez-le

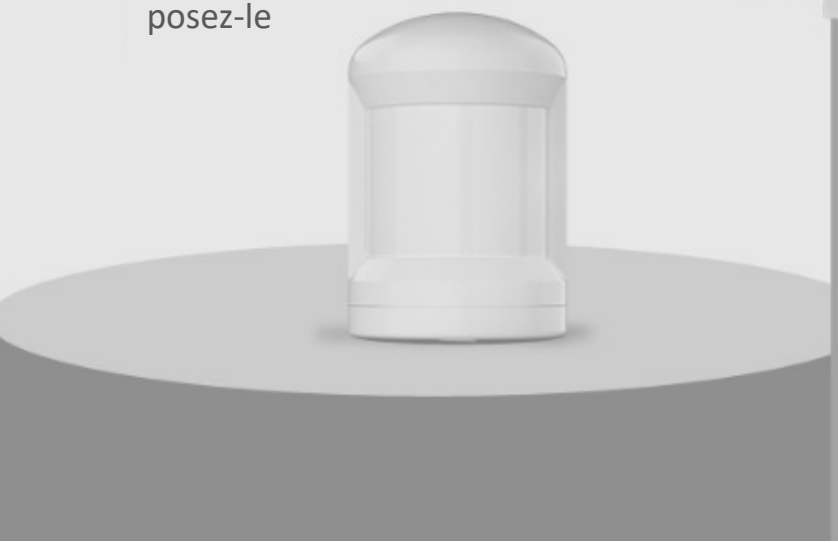

Paramètres produit



PIROS – **Détecteur de présence et de mouvement humain et/ou animal par infrarouge.**



PIROS DV-ZMS01-PIR

Caractéristiques principales:

CONTRÔLE PAR APP
Téléchargez notre application Davar Smart sur votre téléphone et/ou votre tablette pour contrôler l'état de votre équipement n'importe où/n'importe quand.

INTERACTIONS AVEC D'AUTRES EQUIPEMENTS
PIROS peut être relié à d'autres équipements intelligents de votre environnement pour créer des automations et autres interactions intelligentes.
Par exemple, déclencher un climatiseur uniquement en cas de présence humaine ou encore une lumière en cas de passage.

TEMPERATURE DE FONCTIONNEMENT
Température de fonctionnement:-10 ℃ ~ 55 ℃

Couplé à d'autres équipements, PIROS permet de répondre aux fonctionnalités de la classe A de la norme NF EN ISO 52120-1: 2022 et les rend éligibles aux Certificats d'économies d'énergie, fiche BAT-TH-116.

Notre application, Davar Smart, est compatible IOS et ANDROID.

Davar Smart App inclue le signal Eco Watt / Eco Gaz (nécessaire pour l'obtention de vos CEE).

CARACTÉRISTIQUES	
Protocole	ZigBee 3.0
Angle de détection	150°
Distance de détection	5 – 7 mètres
Type des batteries	CR2450
Durée de vie des batteries	24 mois
Température de fonctionnement	-10℃ ~ 55°C
Consommation en veille	- 5ua
Matériel	ABS
Standard sans-fil	ZigBee 802.15.4
Application	Davar Smart
Programmable	OUI

DAVAR LTD
company number: 123818
Eurotowers, Gibraltar ,
GX11 1AA, Gibraltar

Tel: :
Mail : aitah@davar-smart.com
www.davar-smart-solutions.fr